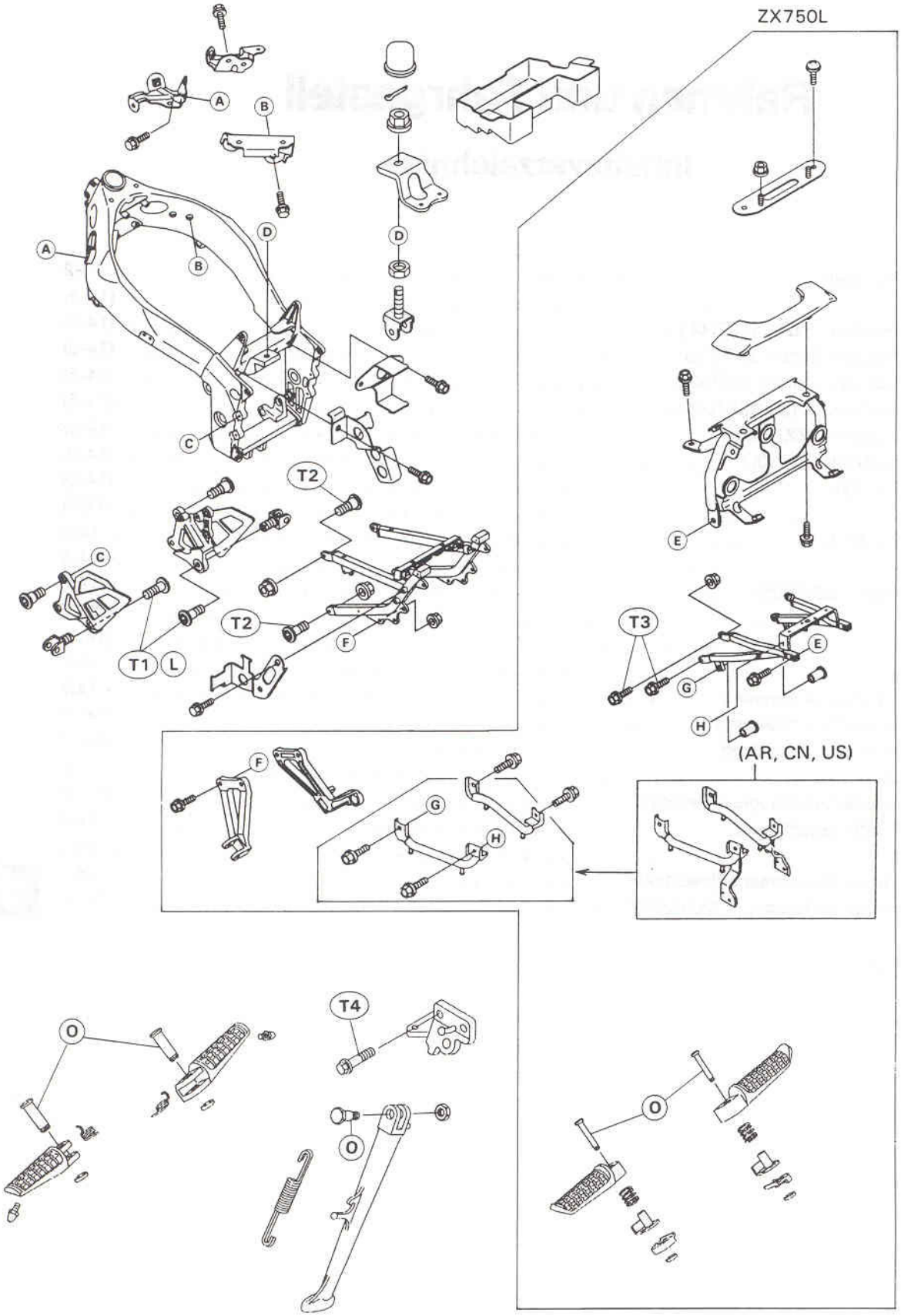Explosionszeichnungen